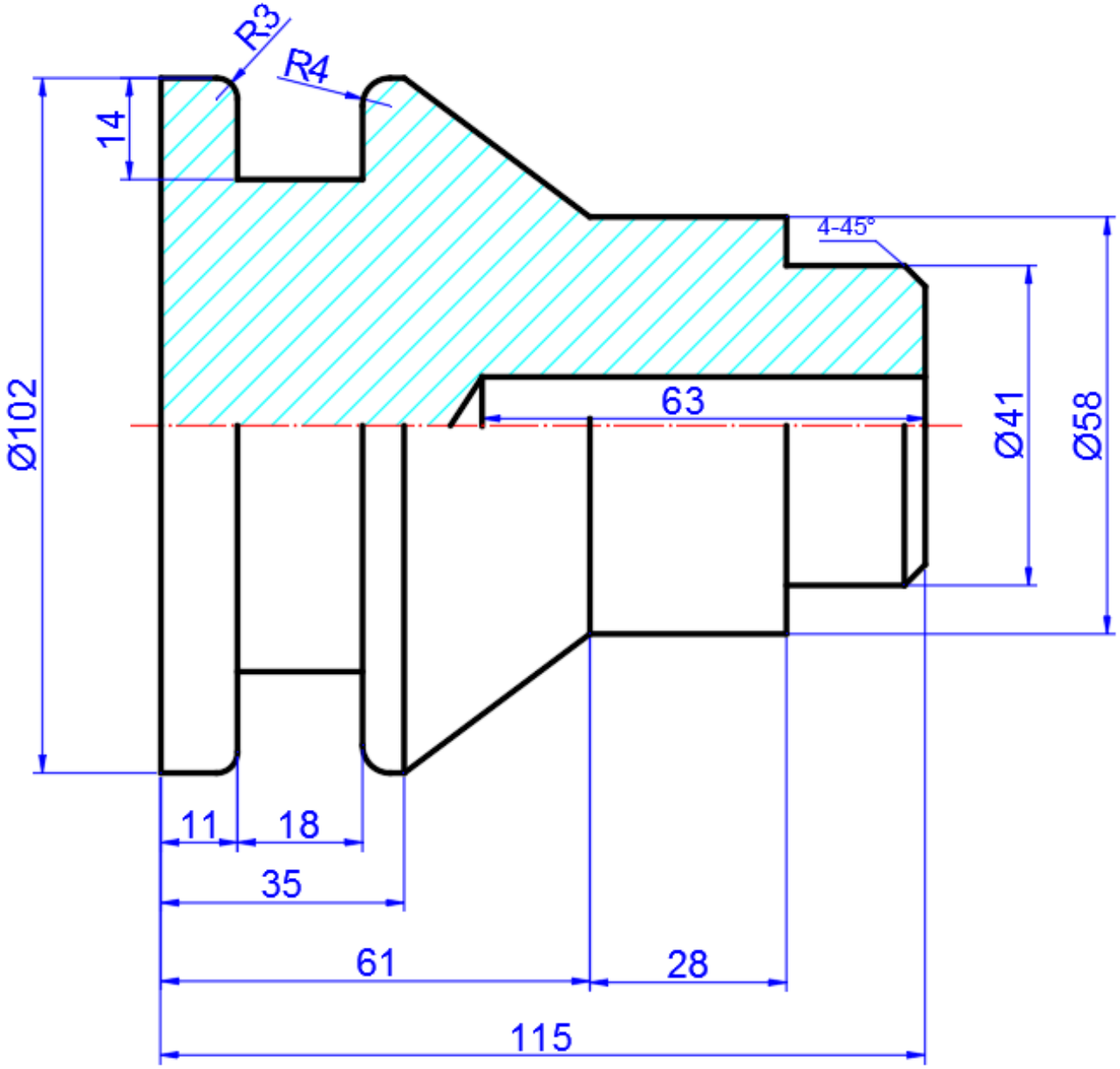
R3
R4
14
Ø102
4-45°
63
Ø41
Ø58
11
18
35
61
28
115