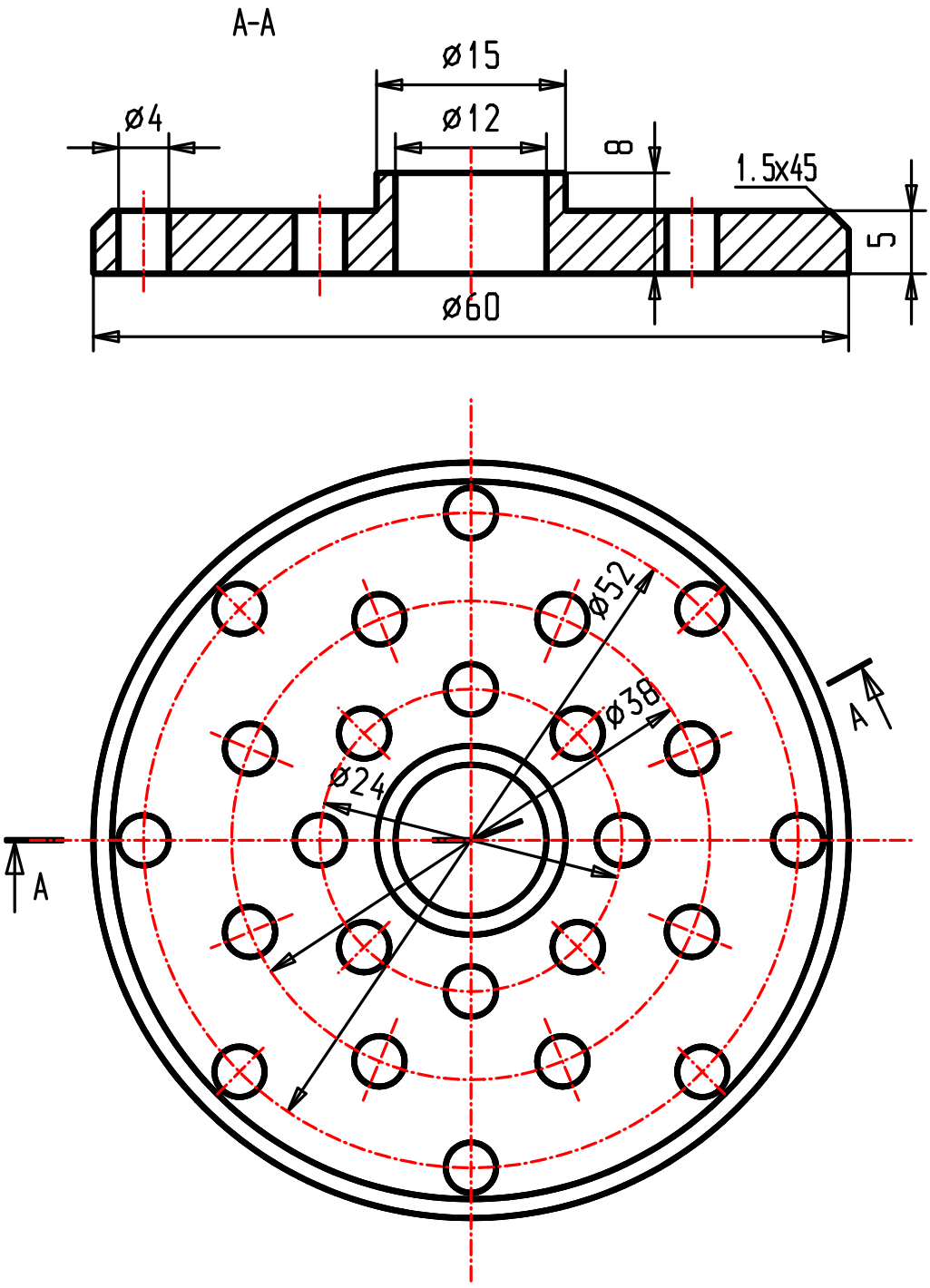
A-A
ø15
ø12
ø4
8
1.5x45
5
ø60
ø52
ø38
ø24
A
A